city-office.lv
CityOffice
biroja
mēbeles

# ox:co chairs

bejot:

**Włodzimierz Orsztynowicz**

**en:**
Włodzimierz Orsztynowicz is a long-term collaborator of Bejot specialising in industrial design. He is the author of the Ox:co collection, as well as the Lumi and Orte chairs.

**pl:**
Włodzimierz Orsztynowicz to wieloletni współpracownik Bejot. Projektant specjalizuje się we wzornictwie przemysłowym. Jest autorem kolekcji Ox:co, oraz kolekcji Lumi i Orte.

**de:**
Włodzimierz Orsztynowicz ist ein langjähriger Mitarbeiter von Bejot. Der Designer ist auf Industriedesign spezialisiert. Er ist Autor der Ox:co-Kollektion und der Lumi and Orte-Stühle.

# Simple solutions are the best, as long as they do not become trivial. Ox:co adds character to each room while its customers experience the highest level of comfort.

be:seated
be:comfortable
be:classic
be:stylish
be:timeless

bejot: of the world

**De Delmar**
Kantoormeubelen & Projectinrichters

ox:co
chair collection

**OX 290**
Upholstered with **SN 017**
Metal finish **RAL 9005 M**

**en:**
**Eye-catching style**
The captivating design of this armchair transforms the atmosphere of boredom. Thanks to the use of the original combination of materials, a simple yet interesting form of a bucket was emphasised. Ox:co upholstery can be made of various types of fabrics as well as a mix of fabric and leather. The sewing lines can be additionally accentuated by the application of decorative stitching.

**pl:**
**Przyciągający styl**
Przykuwający design tego fotela, oczyszcza atmosferę z nudy. Dzięki zastosowaniu oryginalnego łączenia materiałów podkreślona została prosta, ale jednocześnie ciekawa forma kubełka. Tapicerka Ox:co może być wykonana z różnych rodzajów tkanin oraz połączenia tkaniny ze skórą. Linie szycia dodatkowo można podkreślić poprzez zastosowanie ozdobnego ściegu.

**de:**
**Auffälliger Stil**
Das faszinierende Design dieses Sessels lässt Langweile nicht aufkommen. Dank der Verwendung der ursprünglichen Materialkombination wurde die einfache, aber gleichzeitig interessante Form des Kübels hervorgehoben. Ox:co-Polster können aus verschiedenen Arten von Stoffen und einer Kombination aus Stoff und Leder hergestellt werden. Die Nählinien können durch die Verwendung eines Zierstichs zusätzlich hervorgehoben werden.

# Good chair, better life

**Salon Balma Wrocław**
fot. Stan Zajączkowski

**OX 290**
Upholstered with **SN 017**
Metal finish **RAL 9005 M**

choose between the glides for hard floors or felt glides for wooden floors and floor panels /
do wyboru ślizgi na podłogi twarde, lub ślizgi filcowe na podłogi drewniane i panele /
Wählen Sie zwischen Gleitern für Hartböden oder Filzgleitern für Holzböden und Bodenplatten

**OX 270**
Upholstered with **RX 393**
Metal finish **RAL 9005 S**

**en:**

**Comfort as the top priority**

The rocking frame allows moving the seat in two dimensions. This model is a guarantee of a distinctive design and seating comfort.

**pl:**

**Przede wszystkim wygoda**

Uchylna konstrukcja bazy 424 umożliwia ruch 2D kubełka. To model, który jest gwarantem wyróżniającego designu oraz komfortu siedzenia.

**de:**

**Komfort vor allem**

Die schwenkbare Sesselbasis ermöglicht eine 2D-Bewegung des Kübelsitzes. Es ist ein Modell, welches der Garant für unverwechselbares Design und besten Sitzkomfort ist.

**OX 424**
Upholstered with **KA210**
Metal finish **RAL 9005 S**

# Durable and soft – chairs on steel bases

**OX 270**
Upholstered with **RX 393**
Metal finish **RAL 9005 S**

**OX 424**
Upholstered with **KA 210**
Metal finish **RAL 9005 S**

**OX 290**
Upholstered with **SN 017**
Metal finish **RAL 9005 M**

**OX 5R**
Upholstered with **RX 393**
Metal finish **RAL 9005 S**

**OX 102**
Upholstered with **RX 433**
Metal finish **RAL 9005 S**

# ox:co

## rotable bases with castors

**en:**

**Swivel bases**

Soft shape of the upholstered chair in the form of a bucket, together with a revolving base, makes this Ox:co product suitable for home workspaces, especially alongside our adjustable desks.

**pl:**

**Bazy obrotowe**

Dzięki uzupełnieniu miękkiej formy kubełka bazami obrotowymi, krzesła ox:co zestawione z regulowanymi biurkami znakomicie sprawdzą się w domowych miejscach pracy.

**de:**

**Drehbare Sockel**

Dank der Ergänzung der weichen Form des Kübels durch drehbare Sockel eignen sich diese Stühle in Kombination mit verstellbaren Schreibtischen perfekt für Heimarbeitsplätze.

**OX 5R + Desk TB HR**
Laminated tabletop **H1880**
Chair upholstered with **RC 152**

**OX 4C**
Upholstered with **RC 152**
Metal finish **RAL 9005 S**

* memory function /
mechanizm samopowrotu /
Selbstrücklauf

available hard and soft castors, depending on the floor surface, and castors with brakes /
do wyboru kółka twarde i miękkie w zależności od powierzchni podłogi oraz kółka z hamulcami /
Je nach Bodenbeschaffung wählen Sie zwischen weichen und harten Rollen oder Rollen mit Feststellbremsen

**OX 260**
Upholstered with **SN 080**
Metal finish **RAL 9005 S**

**OX 4R**
Upholstered with **KA 210**
Metal finish **RAL 9005 S**

* memory function /
mechanizm samopowrotu /
Selbstrücklauf

**OX 4V**
Upholstered with **C-181**
Metal finish **CHROM**

# Delicate and durable – solid wooden bases

**OX W 720**
Upholstered with **C 181**
Solid wooden legs **O3**

**Salon Balma Wrocław**
fot. Stan Zajączkowski

**OX W 740**
Upholstered with **RX 123 + RX 452**
Solid wooden legs **O1**

# ox:co wood

**solid wooden bases**

**en:**

**Precise workmanship**

Wooden bases of Ox:co chairs are characterised by precised workmanship, visible in every detail. The use of finger joints guarantees durability of connections between the structural elements of the chair, while the highest quality of the upholstery finish is the standard even for the bottom, less visible parts of the product.

**pl:**

**Precyzja wykonania**

Drewniane podstawy krzeseł ox:co to precyzja wykonania widoczna w każdym detalu. Zastosowanie zespolonych mikrowczepów gwarantuje trwałość łączenia elementów konstrukcyjnych fotela, a najwyższa jakość wykończenia tapicerki to standard nawet spodniej, mniej widocznej części fotela.

**de:**

**Verarbeitungspräzision**

Die Holzbeine der Ox:co-Stühle stehen für Präzision in jedem Detail. Der Einsatz von gekoppelten Mikrozinken gewährleistet dauerhafte Verbindung der Konstruktionsteile des Sessels und die höchste Qualität der Polsterung und ihrer Fixierung ist ein Standard auch beim unteren, weniger sichtbaren Sesselteil.

**OX W 790**
Upholstered with **RX 433**
Metal finish **RAL 9005 M**
Solid wooden skid **O1**

**OX W 720**
Upholstered with **CH 009**
Solid wooden legs **O3**

# ox:co wood

**wooden chairs**

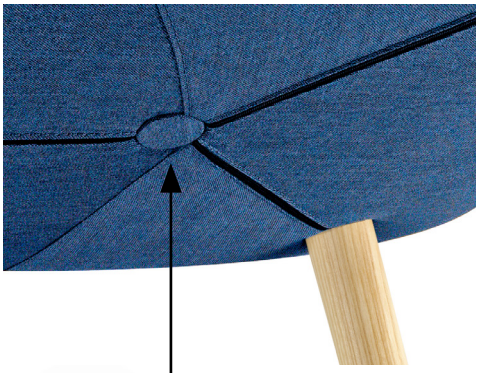

seat bottom finish /
wykończenie dolnej części siedziska /
Fixierung des unteren Sesselteils

**OX W 740**
Upholstered with **CUZ 62**
Solid wooden legs **O1**

# Ideal addition for every interior

**Hoof Poznań / Telmax**
design Marcin Ratajczak

**OX SW 740**
Upholstered with **EA 145**
Wooden legs **O1**

**OX W 740**
Upholstered with **CUZ 62**
Solid wooden legs **O1**

# ox:co small new!

**en:**
The small version is a well-known design which takes the form of a smaller bucket. Ox:co Small chairs take up less space; at a table length of 160 cm it is possible to place 3 small or 2 regular Ox:co chairs on one side.be placed on one side.

**pl:**
Wersja small to doskonale znany design zachowany w mniejszej formie kubełka. Fotele Ox:co small zajmują mniej miejsca; przy długości stołu 160 cm po jednej stronie można ustawić 3 krzesła Ox:co small lub 2 krzesła Ox:co.

**de:**
Die „Small"-Version ist ein bekanntes Design in einer kleineren Schale. Die Ox:Co-Small-Sessel brauchen weniger Platz; bei einer Tischlänge von 160 cm können 3 Ox:co-Small-Stühle oder 2 Ox:co-Stühle auf einer Seite gestellt werden.

**OX S 5R**
Upholstered with **RX 152**
Metal finish **RAL 9005 M**
Castors **DEMD**

**OX S 4R**
Upholstered with **RX 733**
Metal finish **RAL 9005 M**

# ox:co small

**classic in a mini version**

**en:**
With its new size, the chair takes up less space, is lighter and thus more mobile. Ox:co small perfectly balances design, functionality and price.

**pl:**
Dzięki nowym rozmiarom, fotel zajmuje mniej miejsca, jest lżejszy, a przez to bardziej mobilny. Ox:co small to doskonały balans między designem, funkcjonalnością a ceną.

**de:**
Dank neuen Abmessungen nimmt der Sessel weniger Platz ein, ist leichter und damit mobiler. Ox:co Small stellt eine ideale Balance zwischen dem Design, der Funktionalität und dem Preis

**OX S 215**
Upholstered with **S-478**
Metal finish **RAL 9005 M**

# Create different moods – choose your colour and finish

**en:**

**Configuration versions**

The ox:co collection includes a wide range of available upholstery, as well as metal, wooden and swivel bases.

**pl:**

**Wersje konfiguracji**

Kolekcja ox:co to szeroka gama dostępnych tapicerek, oraz bazy metalowe, drewniane i obrotowe.

**de:**

**Konfigurationsversionen**

Die ox:co-Kollektion umfasst eine große Auswahl an verfügbaren Polstern sowie Metall-, Holz- und Drehgestellen.

**OX SW 740**
Upholstered with **RX 393**
Wooden legs **O1**

**OX S 215**
Upholstered with **S-478**
Metal finish **RAL 9005 M**

# ox:co small

**wooden chairs**

**en:**
Ox:co is a collection that has permanently entered the interiors of our clients. Smaller chairs in the form of buckets are available on both metal and wooden legs.

**pl:**
Ox:co to kolekcja, która na stałe zagościła we wnętrzach naszych klientów. Mniejsze kubełki są dostępne zarówno na metalowych, jak i drewnianych nogach.

**de:**
Ox:co ist eine Kollektion, die dauerhaft in die Innenräume unserer Kunden eingedrungen ist. Kleinere Kübel sind sowohl auf Metall- als auch auf Holzbeinen erhältlich.

**OX S 270**
Upholstered with **CH 032**
Metal finish **RAL 5003 M**

**OX SW 740**
Upholstered with **RX 393**
Wooden legs **O1**

TB W 740 H

TB W 740 L

TB 29 R H

TB 29 R L

TB 29 H

TB 29 L

**en:**
TB coffee tables are the perfect match for any interior design using Ox:co chairs. Thanks to the use of similar shapes and colours, consistent with the entire Bejot collection, they bring harmony to the space.

**pl:**
Stoliki TB coffee to idealne uzupełnienie aranżacji z fotelami Ox:co. Dzięki zastosowaniu zbliżonych kształtów konstrukcji i spójnej dla całej kolekcji Bejot kolorystyki wprowadzają do wnętrza harmonię.

**de:**
TB-Kaffeetische sind die perfekte Ergänzung zu einem Arrangement mit Ox:co-Sesseln. Dank der Verwendung ähnlicher Formen und Farben, die mit der gesamten Bejot-Kollektion übereinstimmen, bringen sie Harmonie in das Interieur.

# tb tables

**dedicated coffee and side tables /**
**dedykowane stoliki kawowe /**
**dedizierte Kaffee- und Beistelltische /**

**OX SW 740**
Upholstered with **EA 145**
Wooden legs **O1**

**TB W 74 H**
Laminated tabletop **W1000 ST9**
Wooden legs **O1**

# Ox:co chairs

OX 270

OX 290

OX 424

OX 4C *

OX 4V *

OX 4R

OX 102

OX 5R

OX 260

* optionally, in 4V and 4C versions, the shock absorbers can have a memory function that allows the chair to automatically return to its starting position /
opcjonalnie w wersjach 4V i 4C amortyzatory mogą posiadać funkcję pamięci, która umożliwia automatyczny powrót fotela do pozycji wyjściowej /
Optional können die Stoßdämpfer in 4V- und 4C-Versionen eine Speicherfunktion haben, die es dem Stuhl ermöglicht, automatisch in seine Ausgangsposition zurückzukehren

*

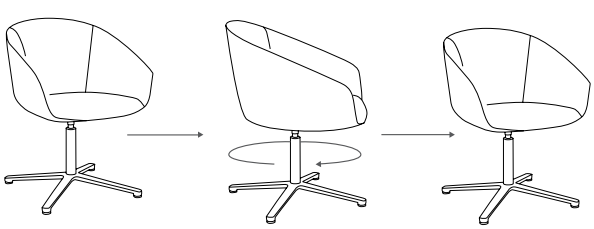

*

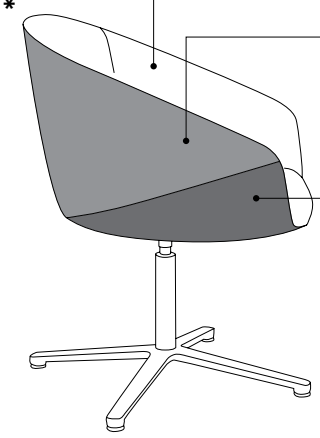

first colour of the fabric / pierwszy kolor tkaniny / erste Farbe des Stoffes
**op** - backrest front / oparcie przód / vordere Rückenlehne
**sg** - seat top / siedzisko góra / Sitz oben

second colour of the fabric / drugi kolor tkaniny / die zweite Farbe des Stoffes
**ot** - backrest back / oparcie przód / Vorderlehne

third colour of the fabric / trzeci kolor tkaniny / die dritte Farbe des Stoffes
Ss - seat bottom / siedzisko spód / Sitzboden

* ox:co chairs can be upholstered with materials in various colours, as shown in the picture - optional for an extra charge (does not apply to OX S chairs) /
w krzesłach ox:co istnieje możliwość wykonania tapicerowania w różnych kolorach zgodnie z ilustracją - opcjonalnie za dopłatą (nie dotyczy krzeseł OX S) /
ox:co-Stühle können wie in der Abbildung gezeigt in verschiedenen Farben gepolstert werden - optional gegen Aufpreis (gilt nicht für OX S Stühle)

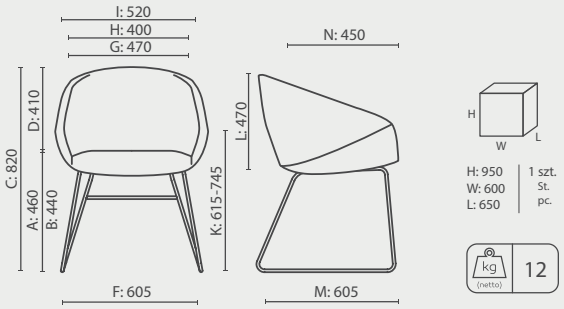


OX 270

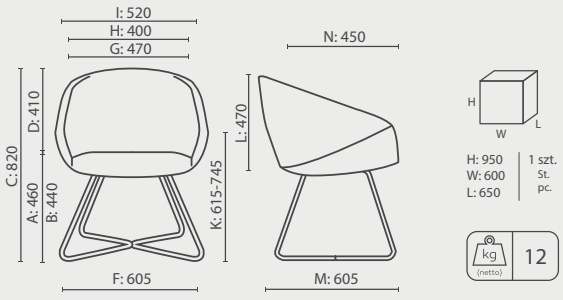


OX 290

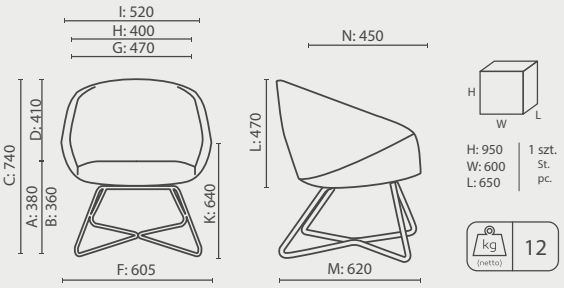


OX 424

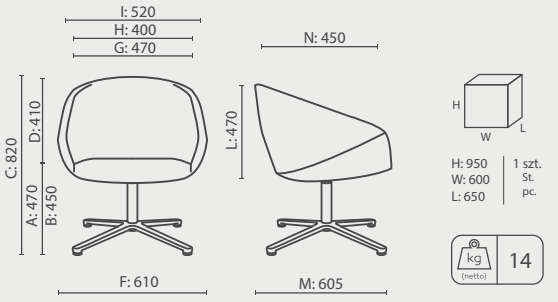


OX 4C

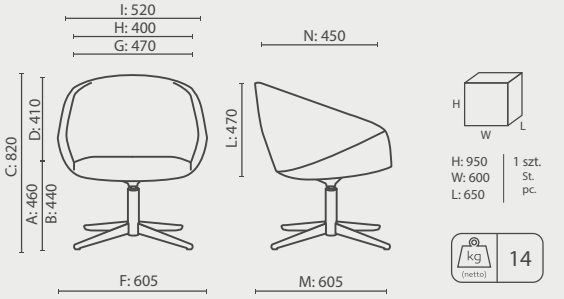


OX 4V

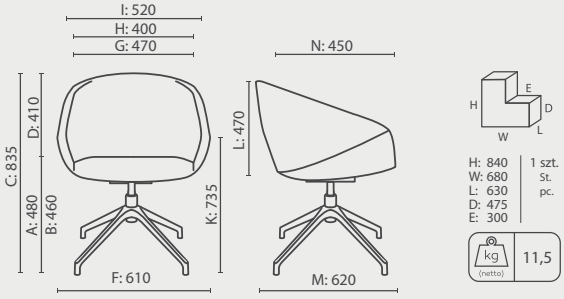


OX 4R

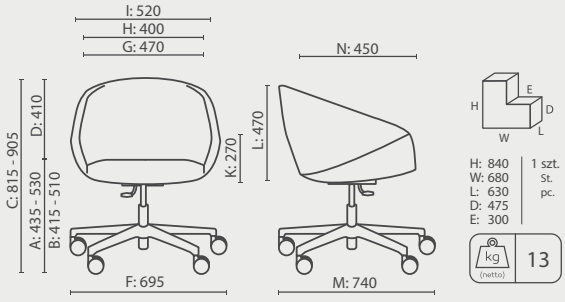


OX 102

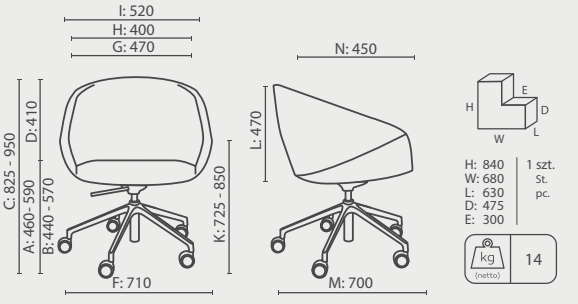


OX 5R

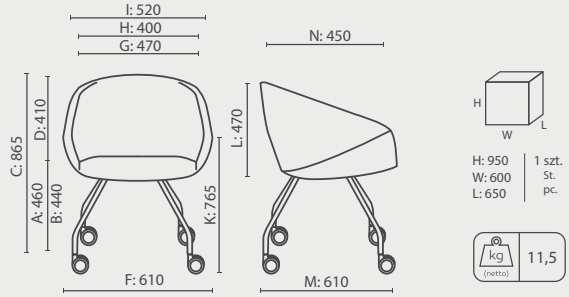


OX 260

**en:**
Dimensions and weights are approximate and may vary by 5%. provided data applies to the basic configurations of products. The standard requirements are always met.

**pl:**
Wymiary i wagi mają charakter orientacyjny i mogą się różnić o 5%. Dane podane są do podstawowych konfiguracji produktów. Zawsze spełnione są wymogi normy.

**de:**
Abmessungen und Gewichte sind Richtungswerte und können um 5% variieren. Die Daten sind für die Grundkonfiguration von Produkten angegeben. Die Anforderungen der Norm werden immer erfüllt.

# Ox:co wood

OX W 720

OX W 740

OX W 790

# Ox:co small

OX S 215

OX S 270

OX SW 740

OX S 5R

OX S 4R

# Wood colours

O1

O2

O3

O4

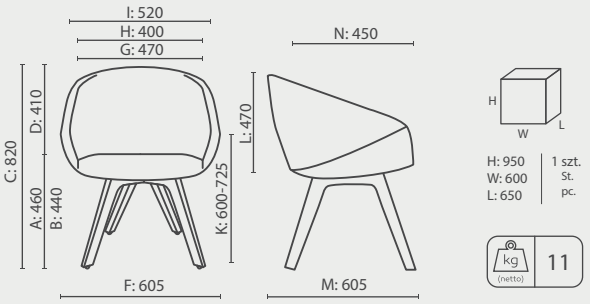


OX W 720

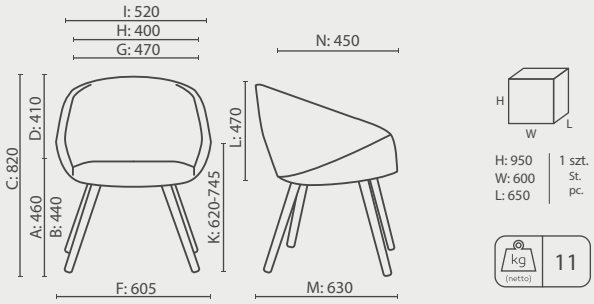


OX W 740

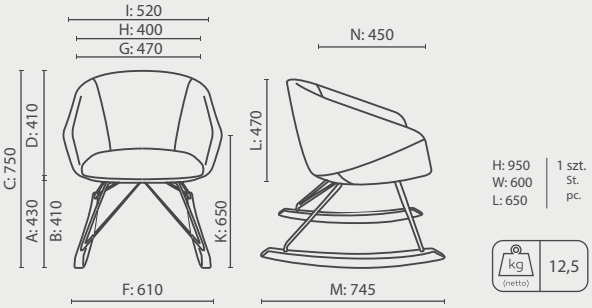


OX W 790

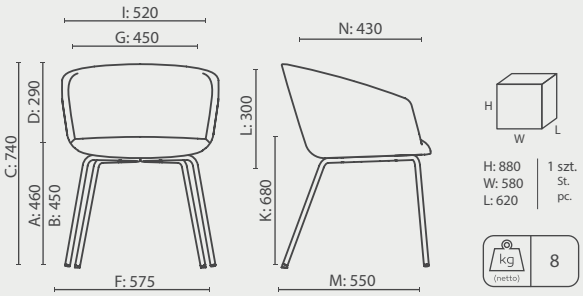


OX S W 215

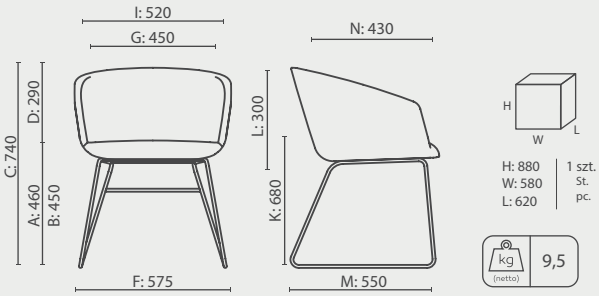


OX S 270

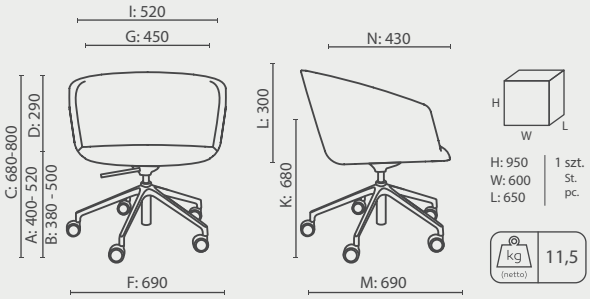


OX S 5R

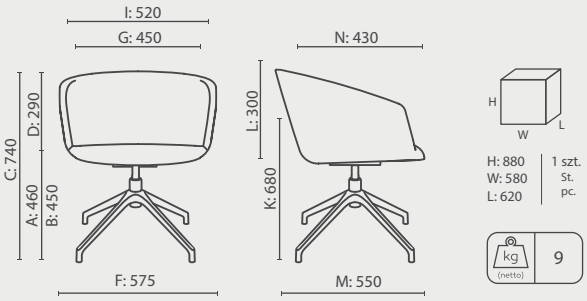


OX S 4R

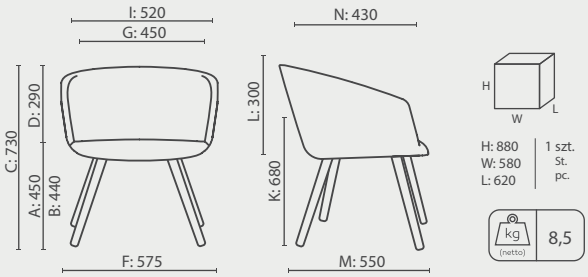


OX S W 740

**en:**
Dimensions and weights are approximate and may vary by 5%. The data is given for the basic configuration of products. The re-quire-ments of the standard are always met.

**pl:**
Wymiary i wagi mają charakter orientacyjny i mogą się różnić o 5%. Dane podane są do podstawowych konfiguracji produktów. Zawsze spełnione są wymogi normy.

**de:**
Abmessungen und Gewichte sind ungefähr und können um 5% variieren. Die Daten sind für die Grundkonfiguration von Produkten angegeben. Die Anforderungen der Norm werden immer erfüllt.

# Configurations - mechanisms

for products OX 102, OX 5R, OX S 5R

A

rotable with height adjustment
obrotowy, z regulacją wysokości
Drehbar, höhenverstellbar

O5

rotable mechanism with 3d motion function (forward, backward and sideways) and height adjustment
obrotowy mechanizm z funkcją ruchu 3d (do przodu, do tyłu oraz na boki) oraz z regulacją wysokości
Drehbare Mechanik mit Bewegungsmöglichkeit in 3 Richtungen (nach vorne, nach hinten und zur Seite) und mit Höhenverstellung

AR5 ✱

rotable rocker mechanism with rubber joint and a lock in 1 position (rear tilt: 7 °; front tilt: -4 °) with height adjustment
obrotowy mechanizm kołyskowy z przegubem gumowym i blokadą w 1 pozycji (odchylenie tył: 7°; przód: -4°) oraz regulacją wysokości
Drehbare Wippmechanik mit Gummigelenk und mit Arretierung in 1 Position (Neigung nach hinten: 7 °; Neigung nach vorne: -4 °) mit Höhenverstellung

S / standard package
/ wyposażenie standardowe
/ Standard Ausstattung

O / optional package
/ wyposażenie opcjonalne
/ Optionale Ausstattung

✱ unavaliable for products:
OX S 5R, OX S 4R
/ niedostępne dla produktów
OX S 5R, OX S 4R
/ nicht erhältlich für Produkte
OX S 5R, OX S 4R

for products OX 4R, OX 4V, OX 4V, OX S 4R

A1

rotable, without height adjustment
obrotowy, bez regulacji wysokości
Drehbar, ohne Höhenverstellung

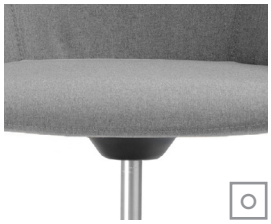


O4

rotable mechanism with 3d motion function (forward, backward and sideways) without height adjustment
obrotowy mechanizm z funkcją ruchu 3d (do przodu, do tyłu oraz na boki), bez regulacji wysokości
Drehbare Mechanik mit Bewegungsmöglichkeit in 3 Richtungen (nach vorne, nach hinten und zur Seite) ohne Höhenverstellung

AR4 ✱

rotable, comfortable rocker mechanism with rubber joint and a lock in 1 position (rear tilt: 7 °; front tilt: -4 °) without height adjustment
obrotowy mechanizm kołyskowy z przegubem gumowym i blokadą w 1 pozycji (odchylenie tył: 7°; przód: -4°) bez regulacji wysokości
Drehbare komfortable Wippmechanik mit Gummigelenk und mit Arretierung in 1 Position (Neigung nach hinten: 7 °; Neigung nach vorne: -4 °) ohne Höhenverstellung

# Configurations - castors

DEM/DEMA

hard castors for soft floors
DEM - without auto-brake,
DEMA - with auto-brake /
twarde dółka na miękkie podłoże
DEM - bez hamulca
DEMA - z auto hamulcem /
harte Rollen fur weiche Boden
DEM - ohne Bremsen
DEMA - mit Bremsen

DEMD/DEMAD

soft castors for hard floors
DEMD - without auto-brake,
DEMAD - with auto-brake /
miękkie dółka na twarde podłoże
DEMD - bez hamulca
DEMAD - z auto hamulcem /
weiche Rollen fur harte Boden
DEMD - ohne Bremsen
DEMAD - mit Bremsen

ROL W

ROL G

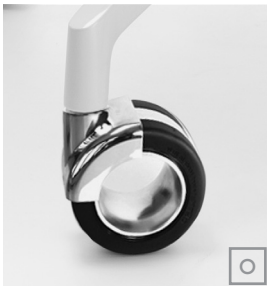


ROL W

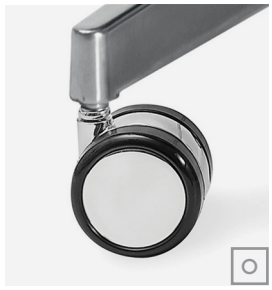


DEMD-C

universal castors with brake function /
kółka uniwersalne z funkcją hamowania /
Universallrollen mit Bremsfunktion

# Ox:co collection – ecology and recycling

recycled

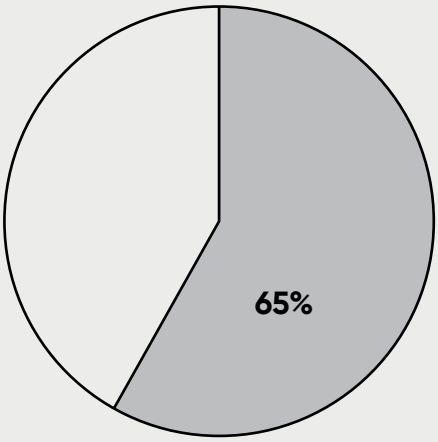


**en:**
**We care about the environment**
We use recyclable materials - for example in the OX W 740 chair, we can reuse as much as 65% of the furniture.

**pl:**
**Dbamy o środowisko**
Używamy materiałów podlegających recyclingowi, np. w przykładowym krześle OX W 740 możemy wykorzystać ponownie aż 65% mebla.

**de:**
**Wir kümmern uns um die Umwelt**
Wir verwenden wiederverwertbare Materialien, am Beispiel des Stuhls OX W 740 können wir bis zu 65 % der Möbel wiederverwenden.

wood / drewno / Holz — 20 %

upholstery / tapicerka / Polster — 5 %

steel / stal / Stahl — 45 %

plastic / plastik / Plastik — 0,1 %

foam / pianka / Schaum — 30 %

**en:**
**Material composition**
Percentage share of the weight of a given raw material on the example of OX W 740 chair.

**pl:**
**Skład materiałowy**
Procentowy udział masy danego surowca w przykładowym fotelu OX W 740.

**de:**
**Materialzusammensetzung**
Prozentualer Gewichtsanteil eines bestimmten Rohstoffs im beispielhaften Stuhl OX W 740.

**Omega Ekspress SIA**
LV40003402577
Biroja adrese: Lāčplēša 125, LV-1003, Rīga
**www.city-office.lv**
info@city-office.lv

**Bejot sp. z o.o.**
ul. Wybickiego 2A, Manieczki, 63-112 Brodnica n. Poznań, POLAND
tel.: +48 (61) 281 22 25, e-mail: marketing@bejot.eu
www.bejot.eu

edition 08/2021 ver. 1